由 Autodesk 教育版产品制作

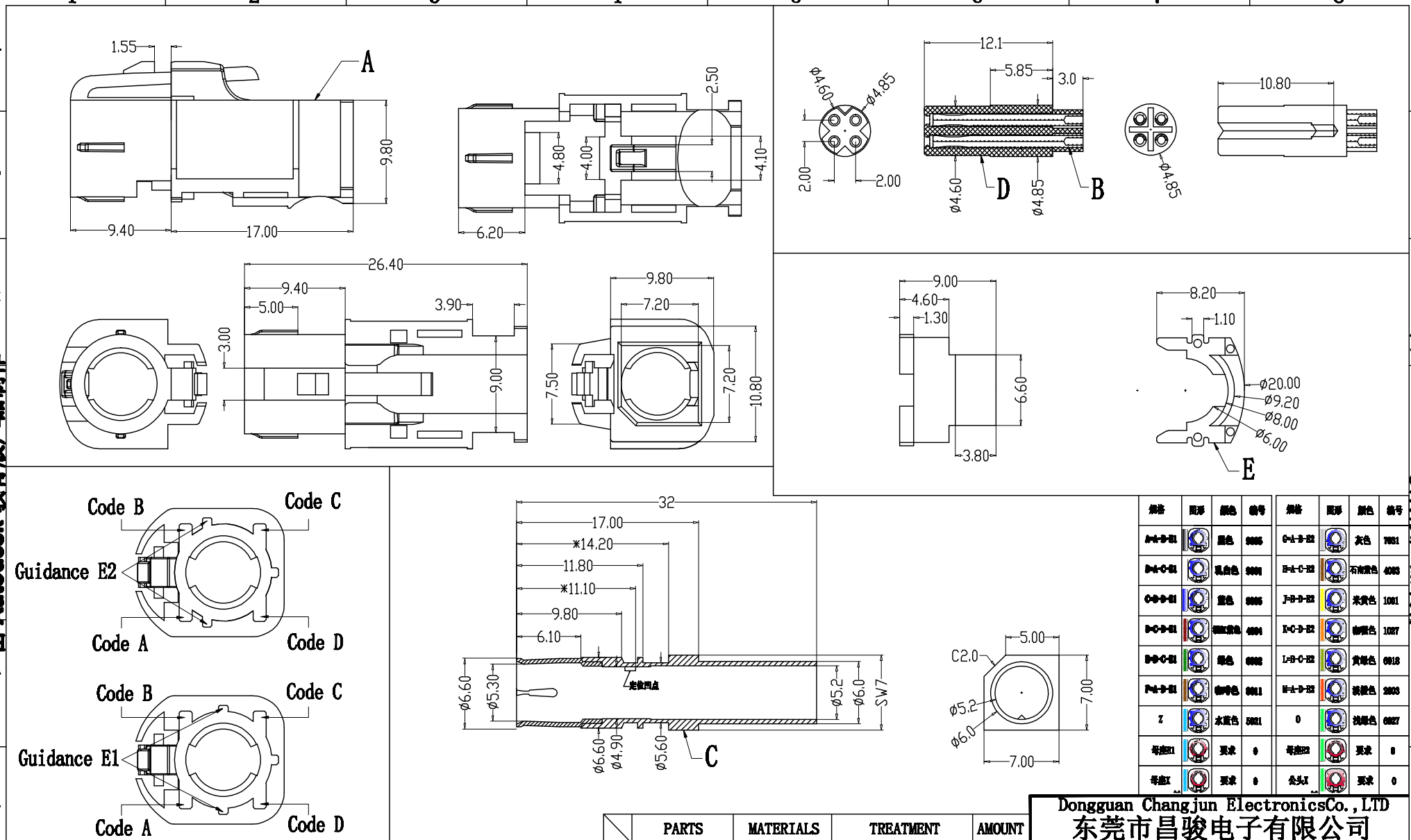

线路	图形	颜色	编号	线路	图形	颜色	编号
A-A-B-E2		黑色	9005	G-A-B-E2		灰色	7031
B-A-C-E2		乳白色	9001	H-A-C-E2		石南黑色	4003
C-B-B-E2		黑色	9005	J-B-B-E2		米黄色	1001
D-C-B-E2		玫瑰红色	4004	K-C-B-E2		柳橙色	1027
E-B-C-E2		绿色	6002	L-B-C-E2		黄绿色	6018
F-A-B-E2		柠檬色	6011	M-A-B-E2		浅蓝色	2003
Z		水蓝色	5021	O		浅绿色	6027
母座E1		要求	0	母座E2		要求	0
母座X		要求	0	公头X		要求	0

Engagement force	≤30N	Rated volage	100V	A	HOUSING	PBT+GF	SPECIFY COLOR	1
Disengagement force	≥5N	Rated current	≤3A	B	CONTACT	BRONZE	GOLD PLATED	4
Mechanical lifespan	≥200	Insulation resistance	≥1000M Ω	C	SHIELD	BRASS	NICKL PLATED	1
IP rating		Contact resistance	≤10m Ω	D	HOUSING	PA66+GF	TRANSLUCENT	1
Flammability	UL94 V-0	Operation Temperature	-40° C~105° C	E	HOUSING	PA66+GF	PURPLE	1

Dongguan Changjun ElectronicsCo.,LTD
东莞市昌骏电子有限公司

TOLERANCE
.xxx ±0.05
.xx ±0.10
.x ±0.30
x ±0.50
ANGLE ± 1°

TITLE: HSD 4P母头 线端直头32L（焊线式）

PART NO: CJ-HSD41Z-X-F01H-32L

DRAWING NO.: CP-HSD0025

SHEET: 1 / 1 | SCALE: 1 : 1 | UNIT: mm | SIZE: A4 | REV A/0

DRAWN: Xie Wenjun | CHECK: Long Jichang | DATE: 2022-01-05

由 Autodesk 教育版产品制作