由 Autodesk 教育版产品制作

9pin	10pin	11pin	12pin
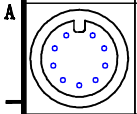	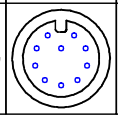	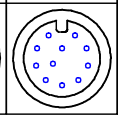	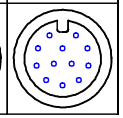

项目	寿命力	插拔力	绝缘阻抗	接触阻抗	额定电流	额定电压
防水插头	500次以上	1.8-4.8KGF	≥1000MΩ	≤20mΩ	1.5A	30V

面板开孔尺寸

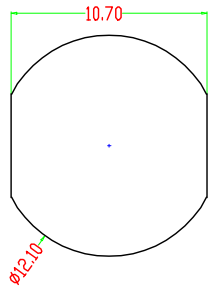

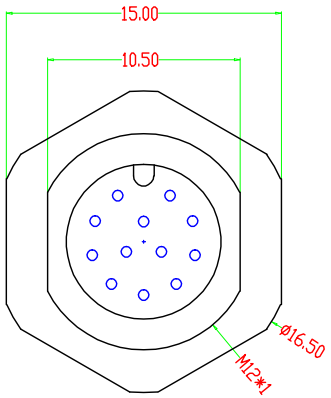

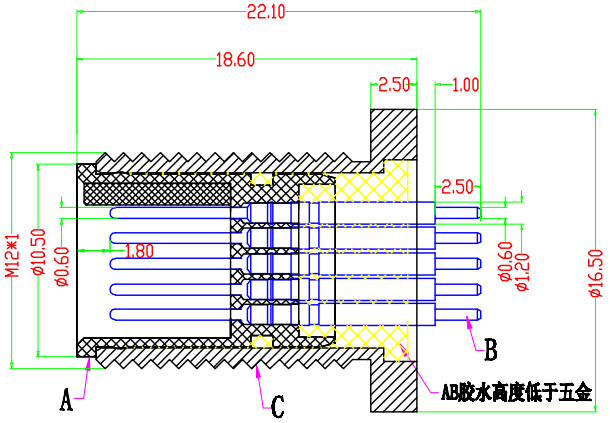

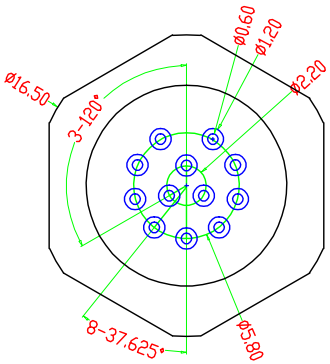

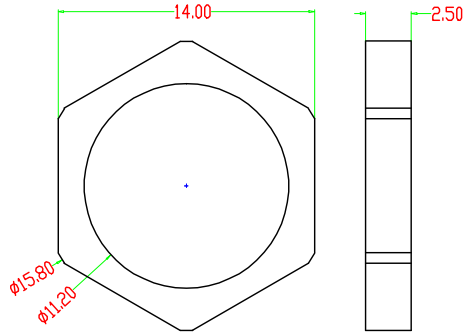

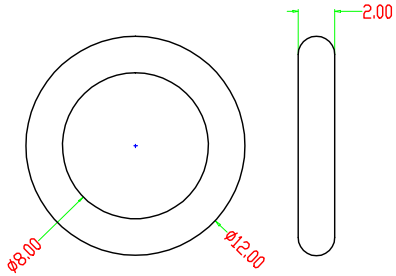

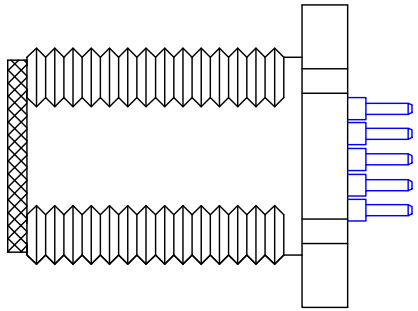

适用环境温度：-40° ~85° 。

防护等级：IP67.

阻燃等级：94V-0。

项目	零件名称	零件材质	处 理	数 量
A	绝缘体	PA66胶料	注塑黑色	1
B	PIN 针	黄 铜	镀 金	9-12
C	五金壳	黄 铜	镀 镍	1
D	薄螺帽	黄 铜	镀 镍	1
E	防水圈	硅 胶	红色/黑色	1

东莞市昌骏电子有限公司

TOLERANCE
.xxx ±0.05
.xx ±0.10
.x ±0.30
x ±0.50
ANGLE ±1°

TITLE: M12防水9-12P板端公头A-CODE 前锁面板式M12 SW15T-22.1L

PART NO: CP-M12C9-12AMX-M12SW15T-22.1L

DRAWING NO.: CP-142

SHEET: 1 / 1 | SCALE: 4 : 1 | UNIT: mm | SIZE: A4 | REV A/0

APPD: 唐卓杰 | CHECK: 龙吉昌 | DRAWN 2020-12-23

由 Autodesk 教育版产品制作