由 Autodesk 教育版产品制作

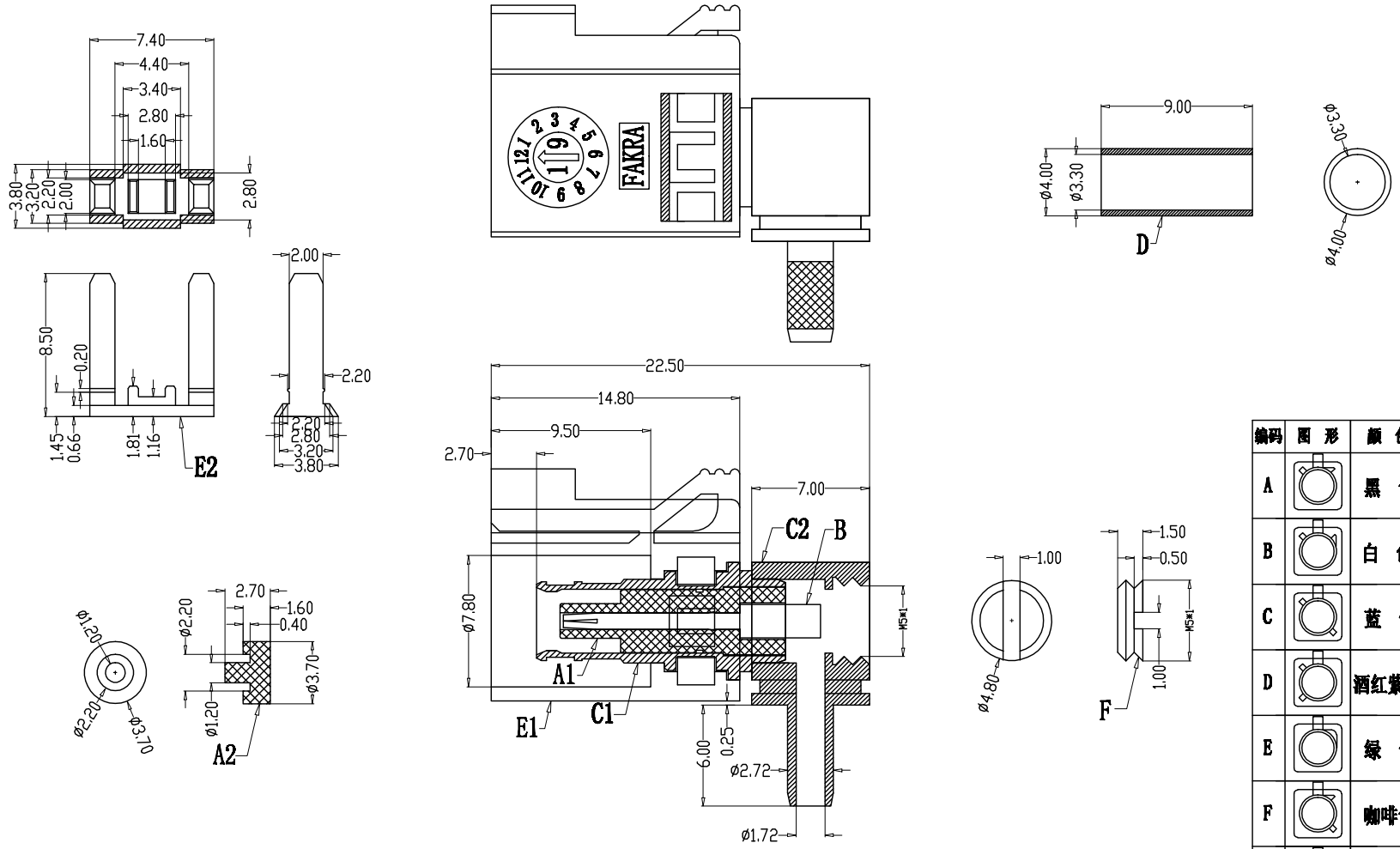

编码	图 形	颜 色	编码	图 形	颜 色
A		黑 色	G		灰 色
B		白 色	H		石南紫色
C		蓝 色	I		米黄色
D		酒红紫色	K		咖啡色
E		绿 色	L		黄绿色
F		咖啡色	M		浅橙色
Z		水蓝色	N		浅绿色

Engagement force	≤25N	Dielectric Strength	>750V
Disengagement force	≥5N	Rated volage	350V(rms)
Retention	≥110N	Frequency Range	DC to 6 GHz
Mechanical lifespan	≥500	Voltage standing wave ratio	<1.30(DC-3GHz) <1.40(3GHz-6GHz)
IP rating	IP67/IP68	Insulation resistance	≥1000MΩ
Operation Temperature	-40° C~105° C	Contact resistance	≤5mΩ
RF Leakge	≥65 dB	Insertion Loss	<0.1×√f(GHz)dB

	PARTS	MATERIALS	TREATMENT	AMOUNT
A	HOUSING	PTFE	NATURAL COLOR	1+1
B	CONTACT	BRONZE	GOLD PLATED	1
C	OUTER CONTACT	BRASS	NICKL PLATED	1+1
D	SHIELD	BRASS	NICKL PLATED	1
E	SHELL	PBT+GF	SPECIFY COLOR	1+1
F	NUT	BRASS	NICKL PLATED	1

Dongguan Changjun Electronics Co.,Ltd
东莞市昌骏电子有限公司

TOLERANCE
.xxx ±0.05
.xx ±0.10
.x ±0.30
x ±0.50
ANGLE ±1°

TITLE: FAKRA母头 线端弯头

PART NO: CJ-FAKRA-Z-F12

DRAWING NO.: CP-FAKRA0008

SHEET: 1 / 1 | SCALE: 1 : 1 | UNIT: mm | SIZE: A4 | REV A/0

DRAWN: Xie Wenjun | CHECK: Long Jichang | DATE: 2022-01-05

由 Autodesk 教育版产品制作